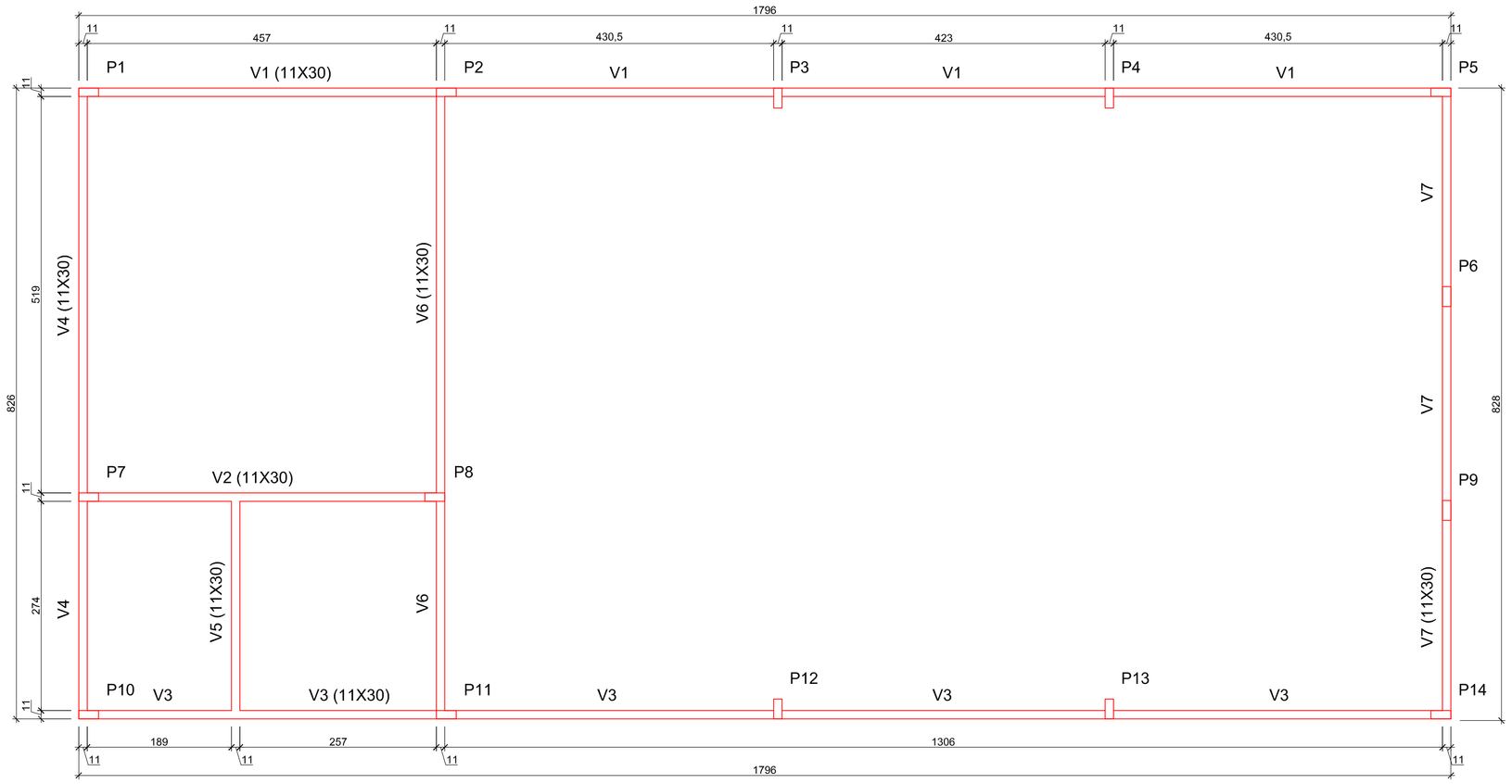

PLANTA DE FORMAS - VIGAS SUPERIORES

ESCALA 1/50

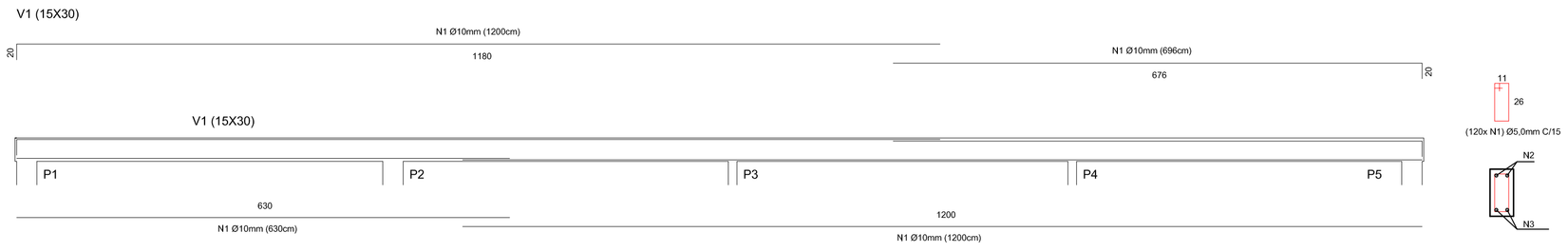

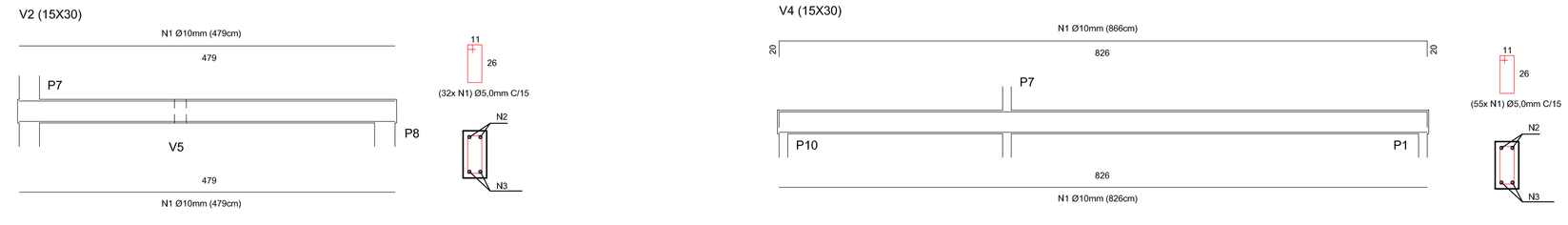

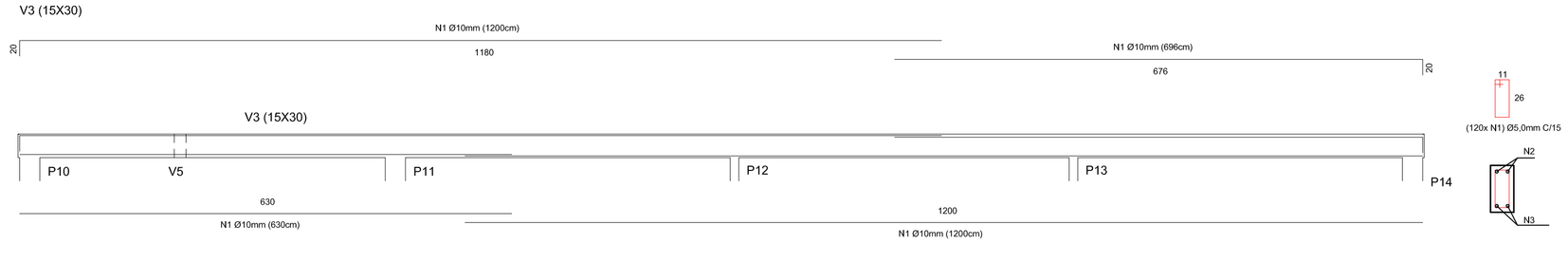

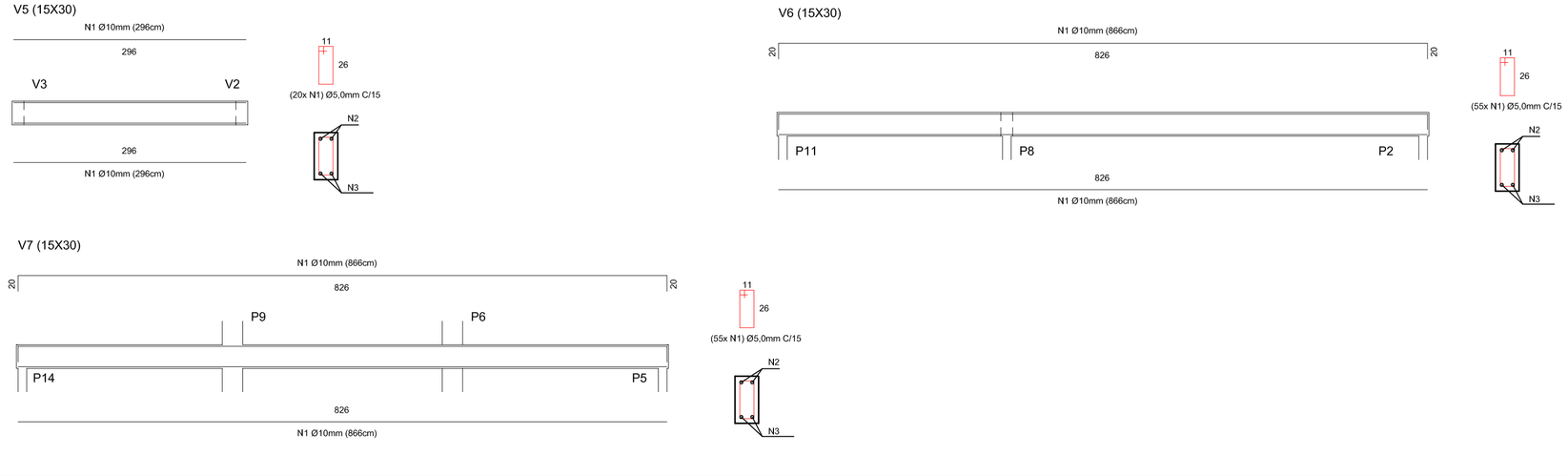

PROJETO - RESPONSÁVEL TÉCNICO:	ASSINATURA - PROPRIETÁRIO: [REPRESENTANTE]

REVISÃO	DATA	ALTERAÇÕES

AMPLIAÇÃO - VILA GROPP

PREFEITURA MUNICIPAL DE ATALANTA

Avenida XV de Novembro, 1030 - Centro
CEP: 88410-000
CNPJ: 83.102.616/0001-09

Telefones:
(47) 3535-0015 (Principal)
(47)3535-0227 (Fax)

OBRA: **Ampliação da Escola Municipal de Ensino Fundamental Vila Gropp**

PROPRIETÁRIO: PREFEITURA MUNICIPAL DE ATALANTA

ENDEREÇO: Estrada Geral Vila Gropp, S/N - Localidade Vila Gropp - Atalanta/ SC

CONTEÚDO:
- VIGAS
- PLANTA DE FORMAS
- DETALHES

DESENHO: CATIUCIA KELI SIEVERS

ESCALA: INDICADA

DATA: 15/01/2022

FOLHA: EST 03/03

TODOS OS DIREITOS RESERVADOS. PROIBIDA A REPRODUÇÃO PARCIAL OU TOTAL.
DESENHO VÁLIDO SOMENTE ASSINADO PELO RESPONSÁVEL DO PROJETO.